第５４回　四日市市少年サッカー大会　トーナメント表

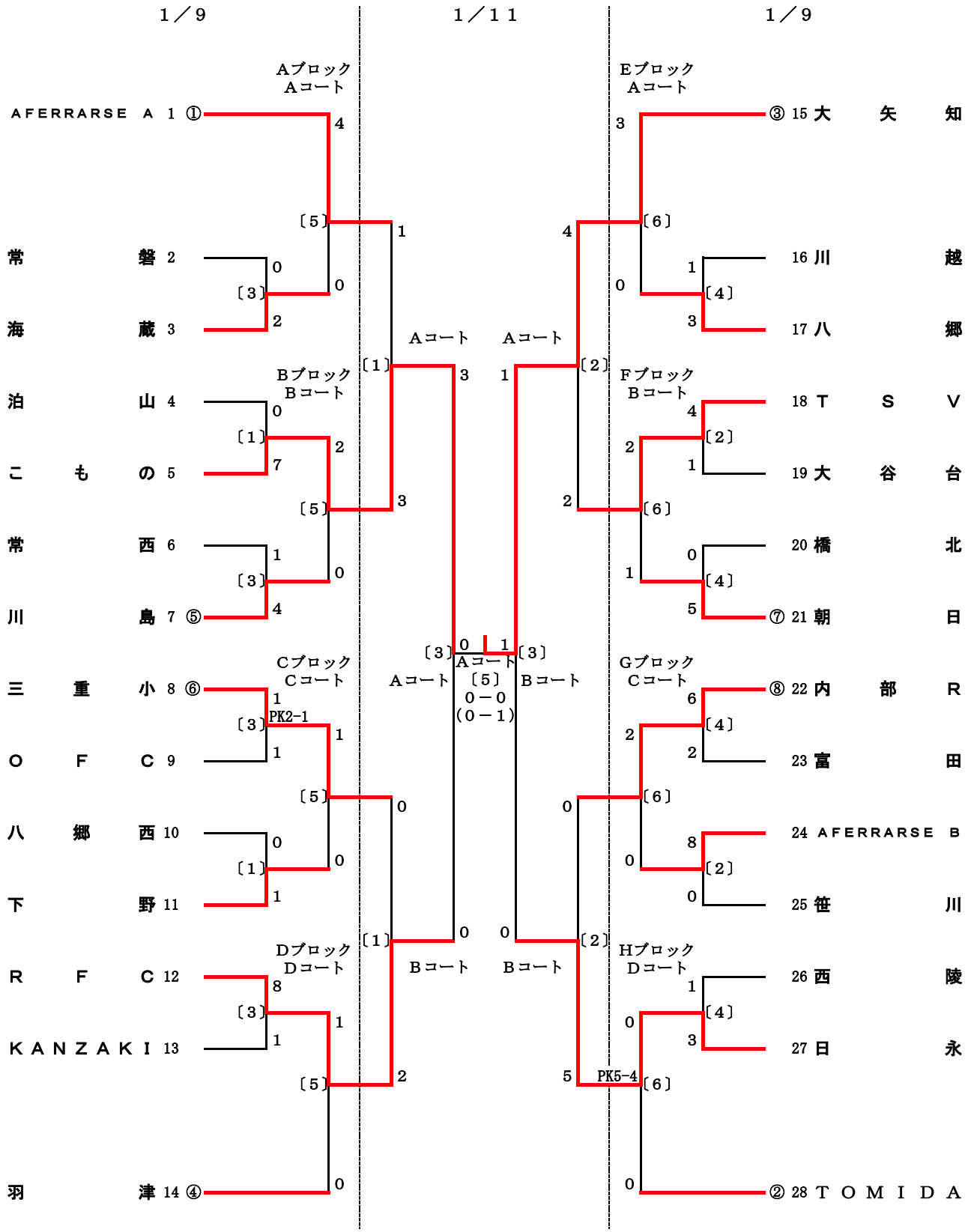

会場　１日目　１／９　中央緑地フットボール場ＡＢＣフィールド
　　２日目　１／１１　中央緑地フットボール場ＢＣフィールド

優勝　大矢知サッカー少年団
準優勝　Ｆ．Ｃこもの
３位　ＲＦＣ
３位　日永ＦＣ